Tiefe Meter	Temp. C°	Tiefe Meter	Temp. C°
Königssee 1862 Aug.		Obersee 1862 Sept.	
0	14°,9—15,2	0	15°,1
22,6	7 ,89	27,1	7 ,55
26,8	6 ,61	31,4	9 ,12
37,8	6 ,58	62,3	6 ,59
67,2	6 ,00	Walchensee 1862 Oct.	
95,5	5 ,83		
104,3	5 ,81		
153,3	5 ,38	0	15°,0
163,2	5 ,50	58,3	6 ,76
198,0	5 ,44	97,6	6 ,07
204,1	5 ,52	98,6	6 ,12
216,5	5 ,34	107,0	5 ,91
		248,8	5 ,17

In diesen Seen nähert sich also die Temperatur in der Tiefe (wie in den Schweizerseen) derjenigen des Maximums der Dichtigkeit des Wassers, ohne dieselbe jedoch (wegen unzulänglicher Tiefe) zu erreichen, und ohne einen ganz regelmäfsigen Gang in der Abnahme zu befolgen.

XIX. *Zusatz zum Aufsatz IV, Heft VI, von R. König.*

»Es ist auch interessant, wenn man, statt die zwei Reihen der Flammenbilder zu beobachten, das Gas aus den beiden an den Röhren angebrachten Kapseln in denselben Brenner leitet und somit die Schwingungen beider Luftsäulen zugleich auf dieselbe Flamme wirken läfst. Sind beide Röhren in der Octave gestimmt, so sieht man in diesem Falle im drehenden Spiegel immer auf ein höheres ein niedrigeres Flammenbild folgen, und bedient man sich zweier Orgelpfeifen, deren Schwingungsverhältnifs etwa wie 4 : 5 ist, so bilden die Flammengipfel eine Wellenlinie, in welcher jede einzelne Welle von fünf dieser Gipfel gebildet wird.«

Gedruckt bei A. W. Schade in Berlin, Stallschreiberstr. 47.

4.

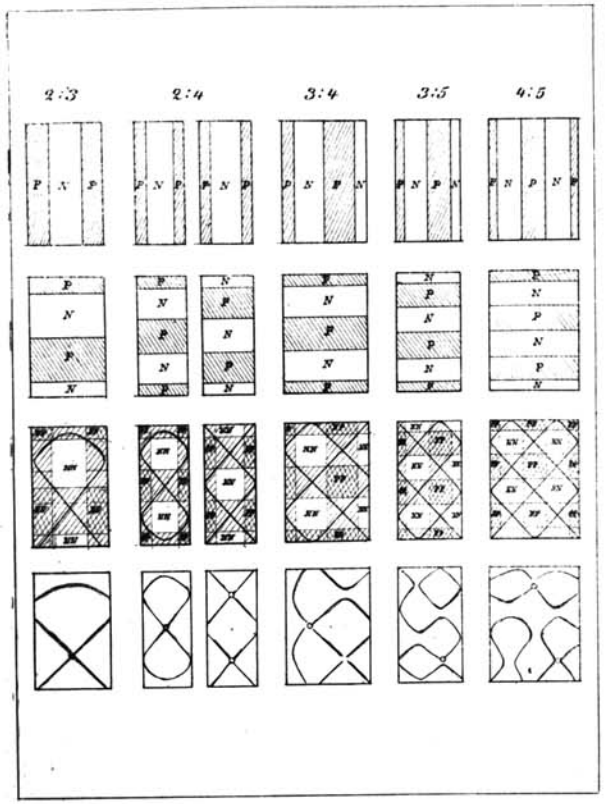

5.

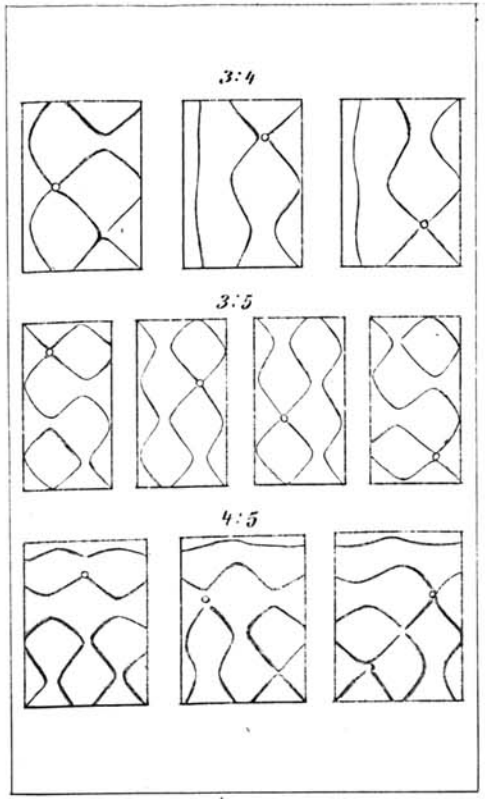

7.

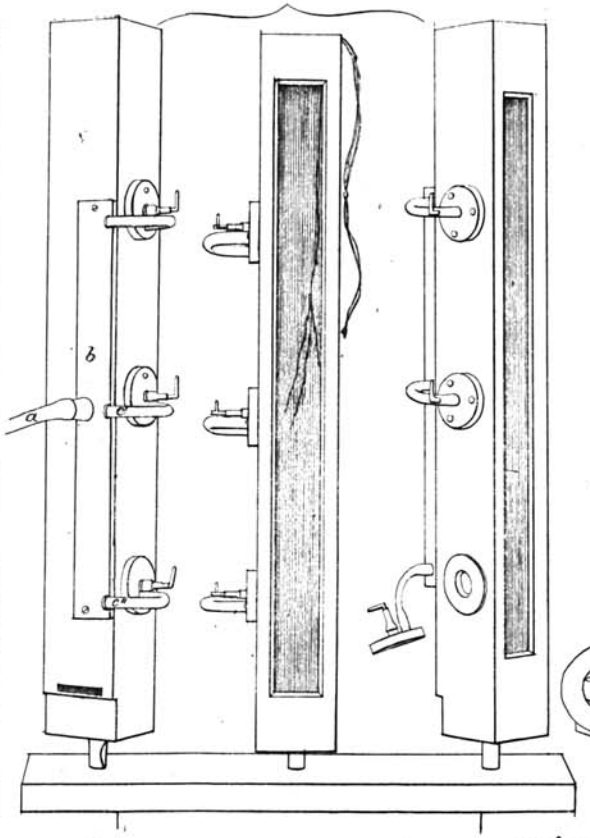

8.

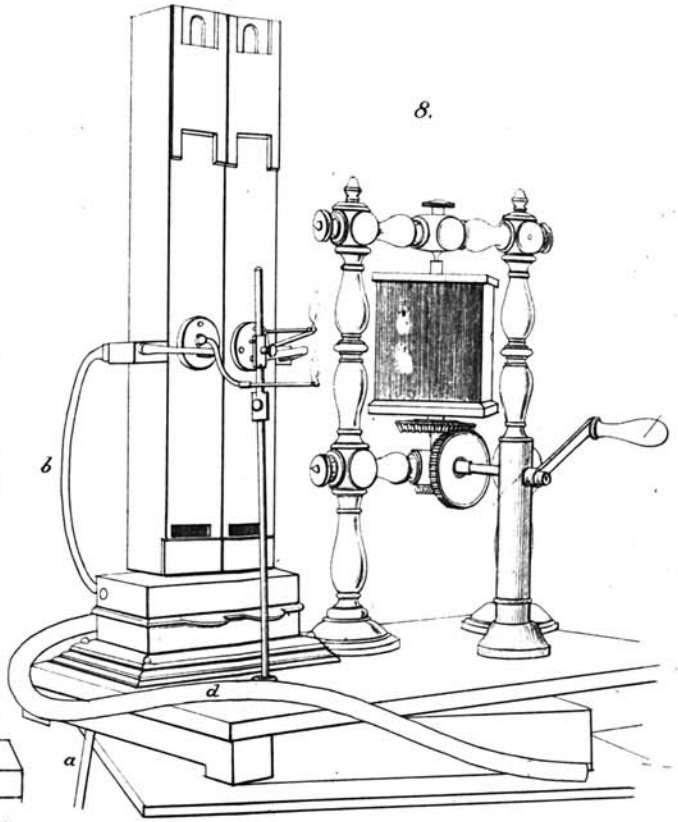

3.

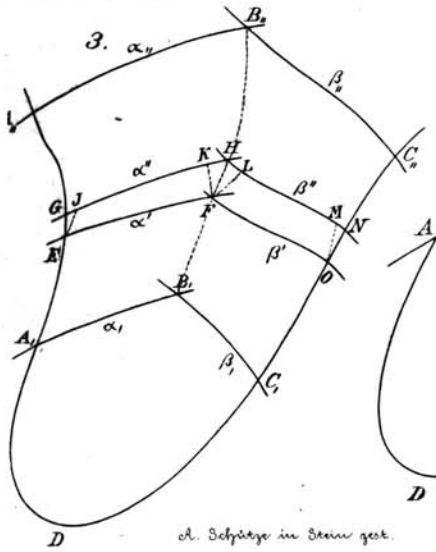

A. Schütze in Stein gest.

6.

Membrane.

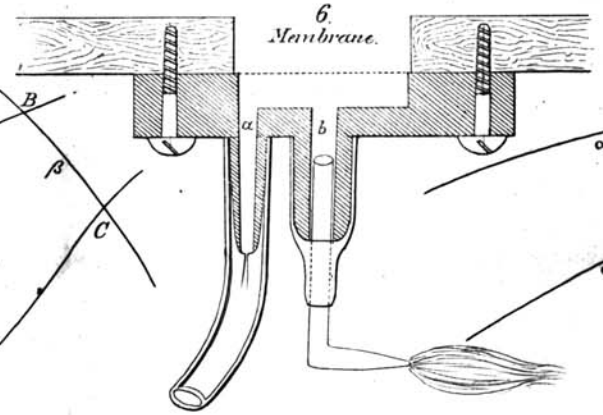

1.

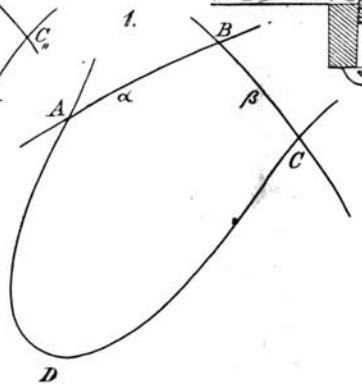

2.

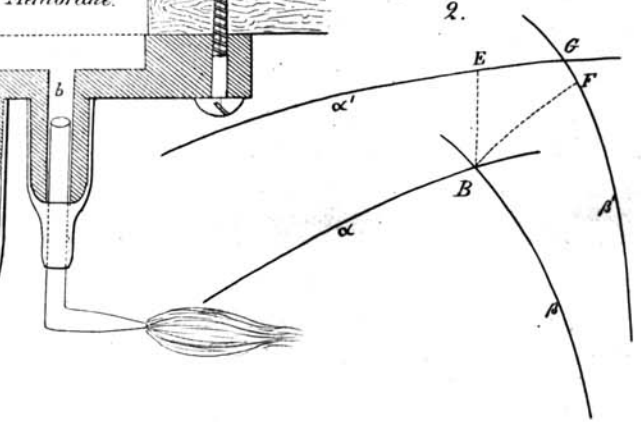

9.

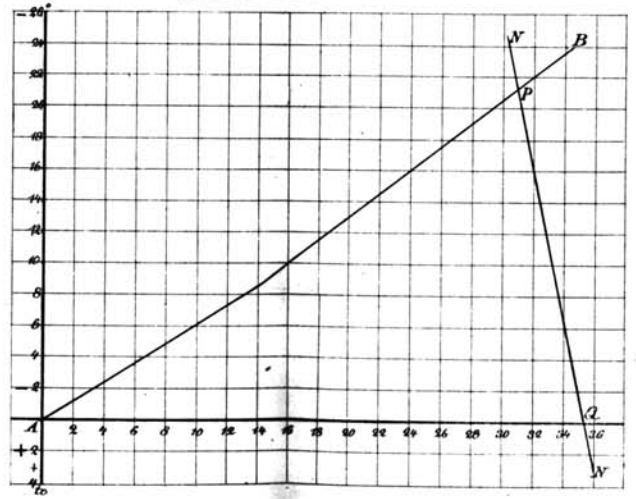

Fig. 1.

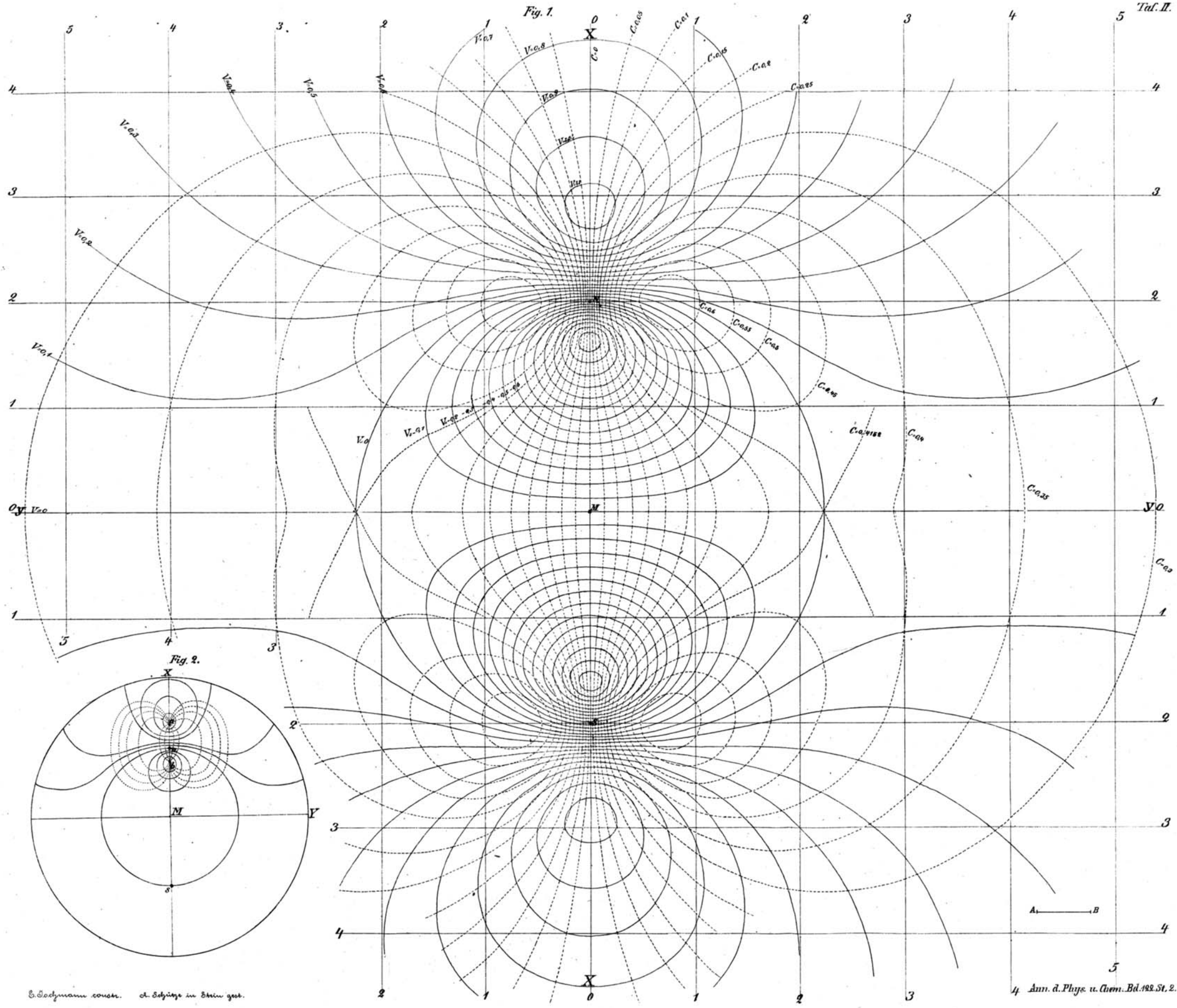

Fig. 2.

E. Lochmann constr. A. Schütze in Stein gest.

1.
Dufrénoysit.

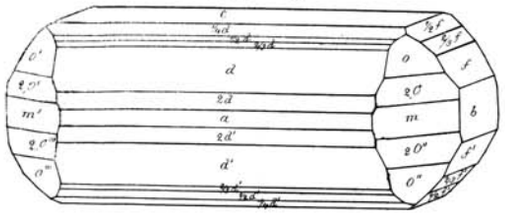

2.
Dufrénoysit.

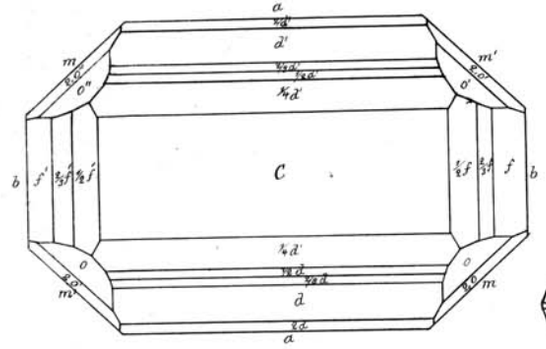

3.
Skleroklas.

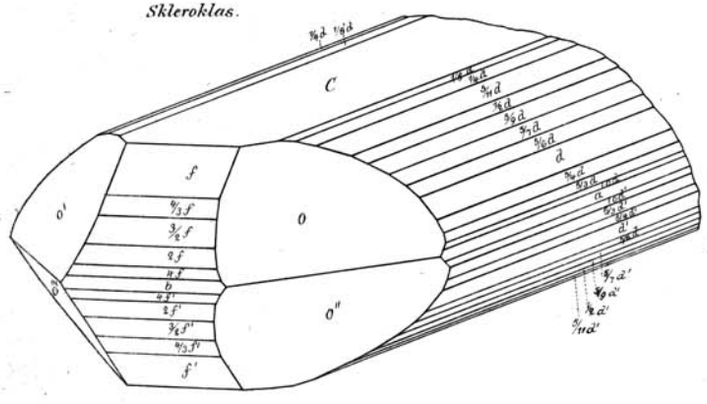

4.
Skleroklas.

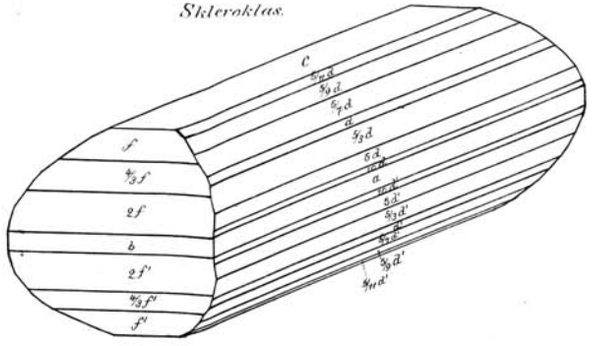

5.
Jordanit.
Einfacher Krystall.

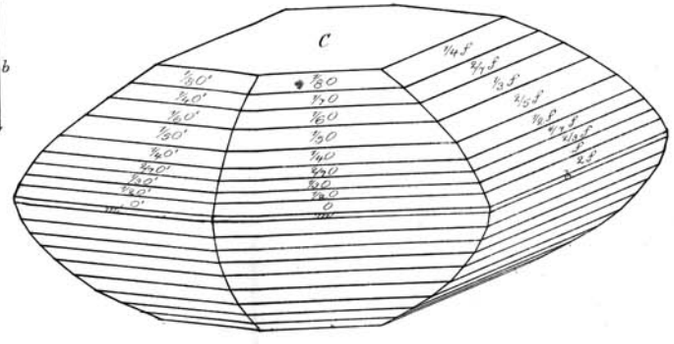

6
Jordanit-Zwilling.

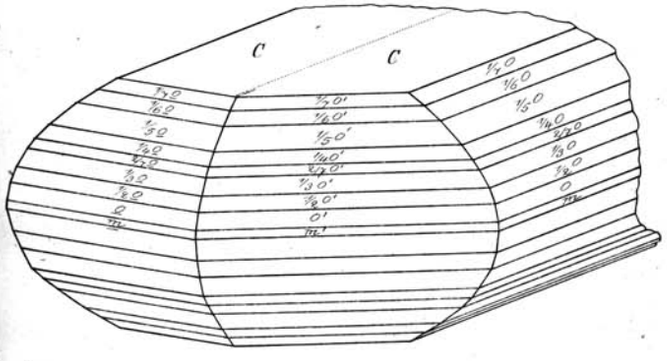

7.
Jordanit-Zwilling

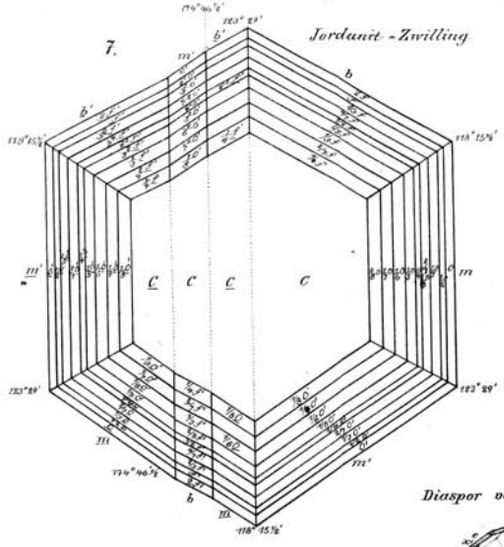

8.
Blende aus dem Binnenthal.

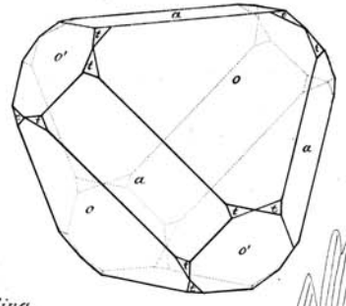

9.
Diaspor von Campolongo

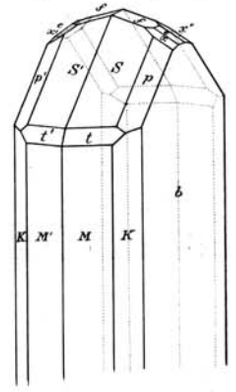

10.
Diaspor.

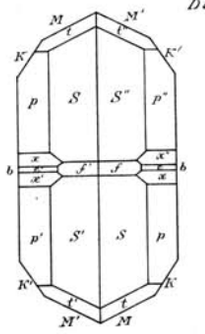

11.

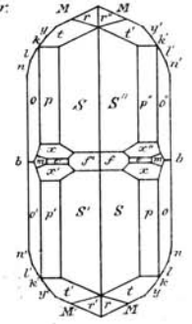

12.
Zinkoxyd von Borbek.

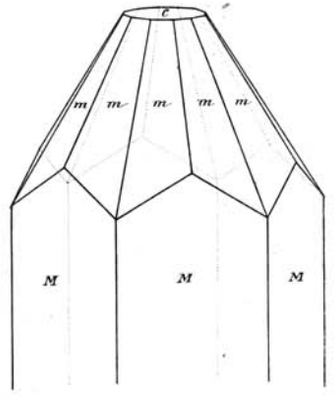

13.
Pass von Campolungo von Ost gesehen.

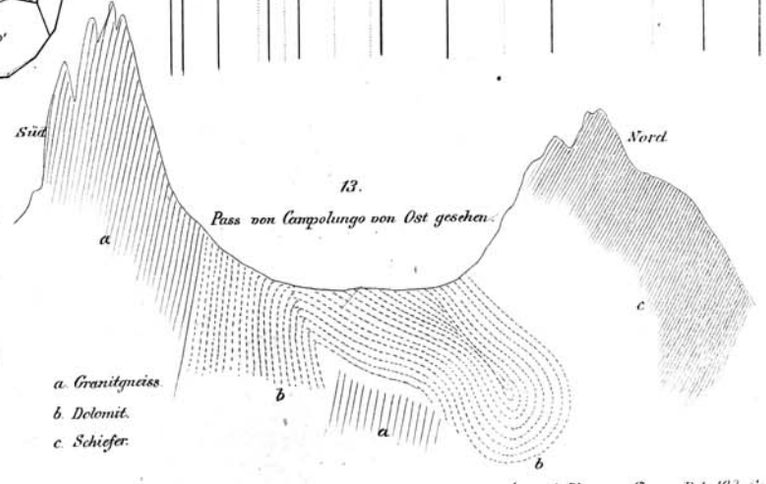

a. Granitgneiss.
b. Dolomit.
c. Schiefer.

Ann. d. Phys. u. Chem. Bd. 123. S. 1.

A. Schütze in Stein gest.

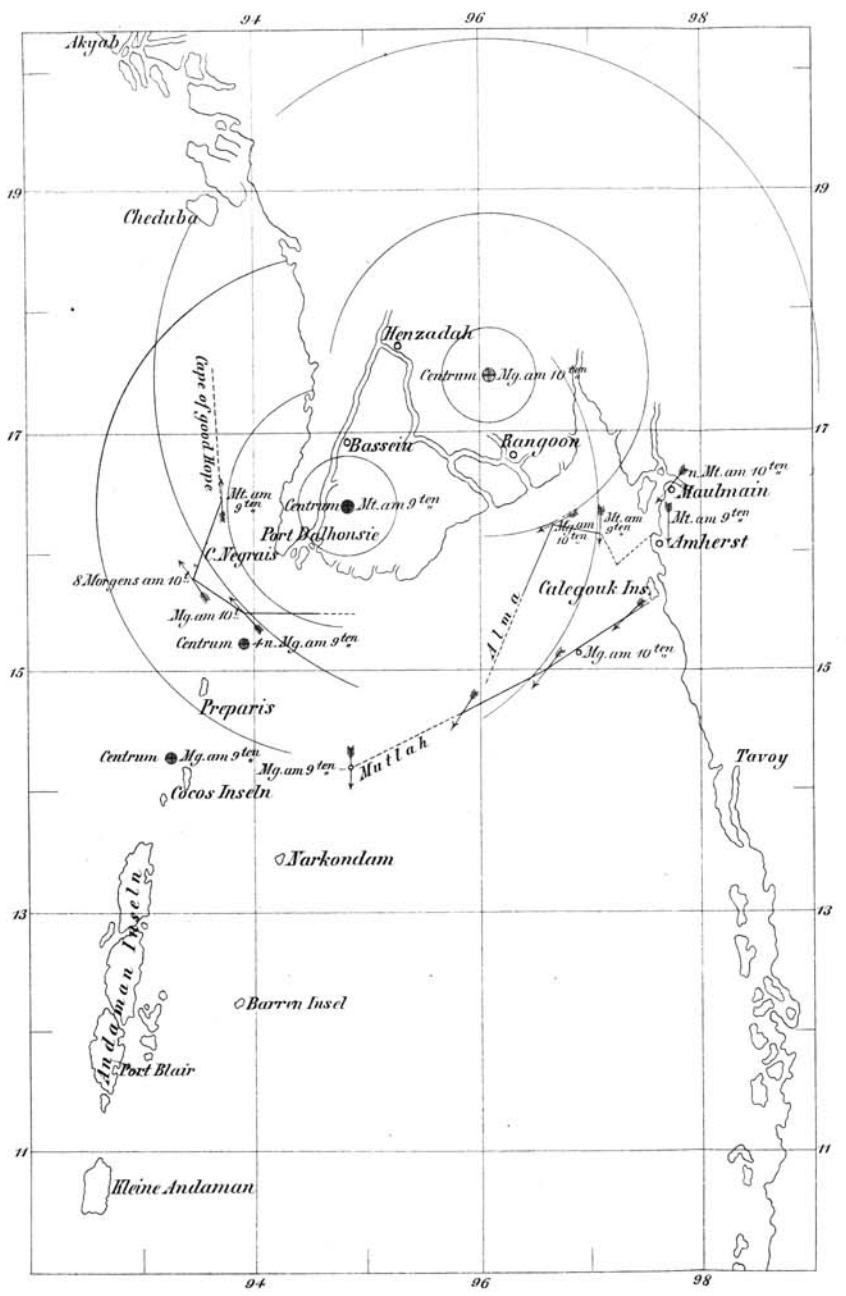

C. Laue lith.

Die Pfeilspitzen zeigen nach der Weltgegend, aus welcher der Wind kommt.

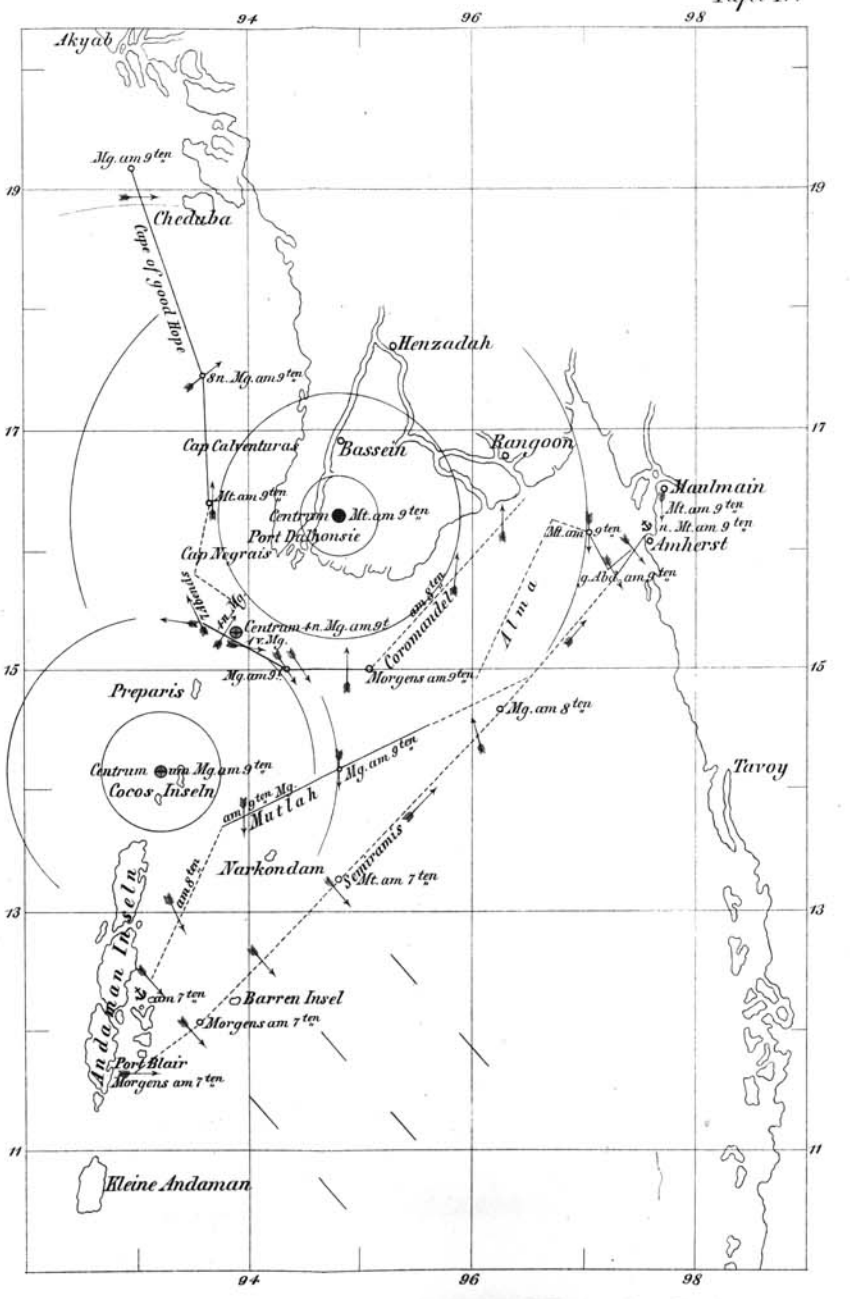

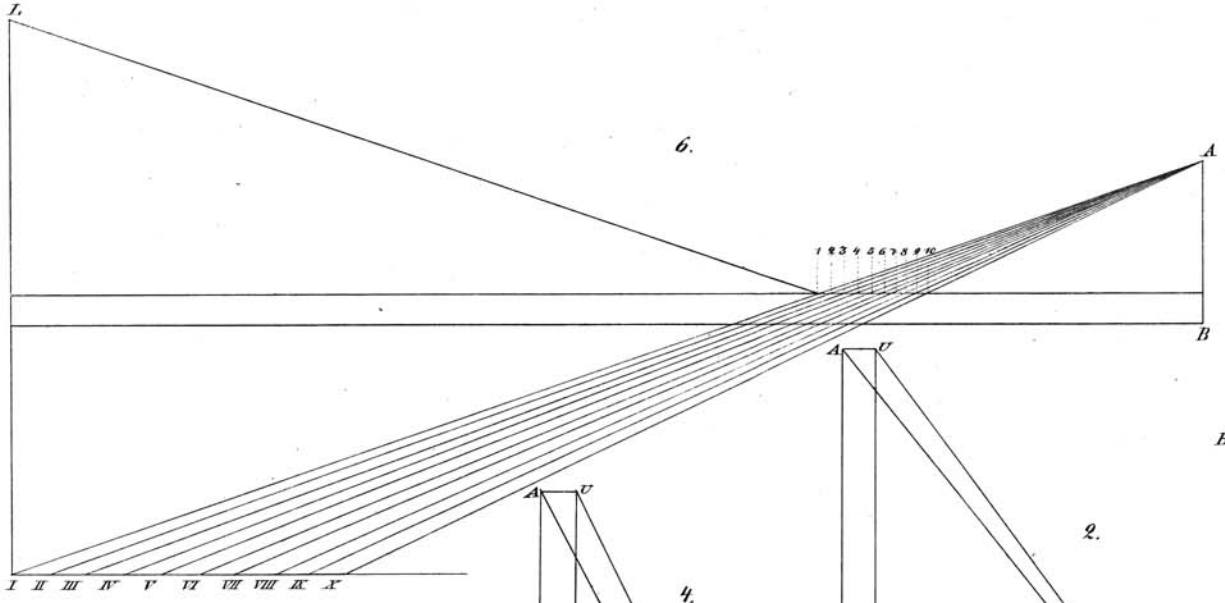

6.

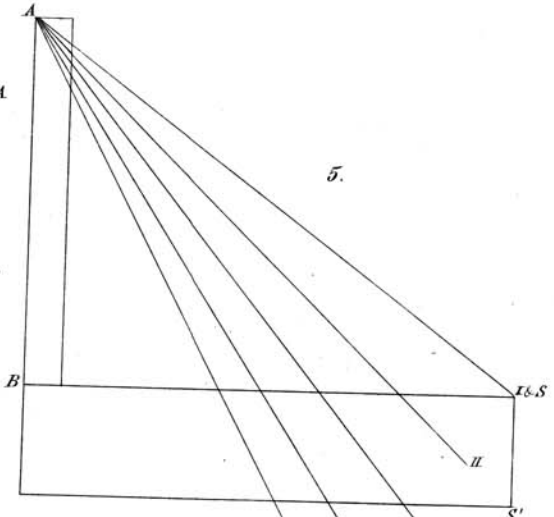

5.

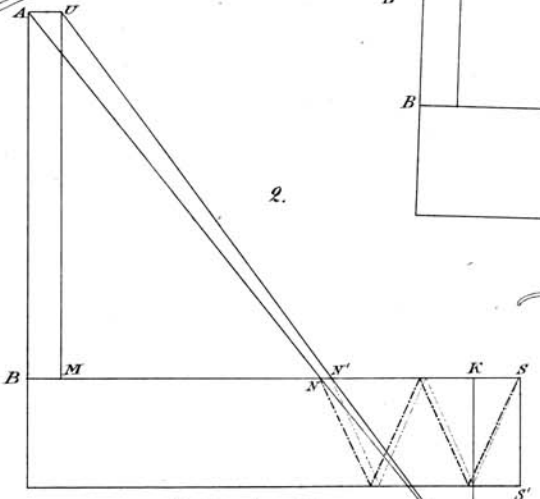

2.

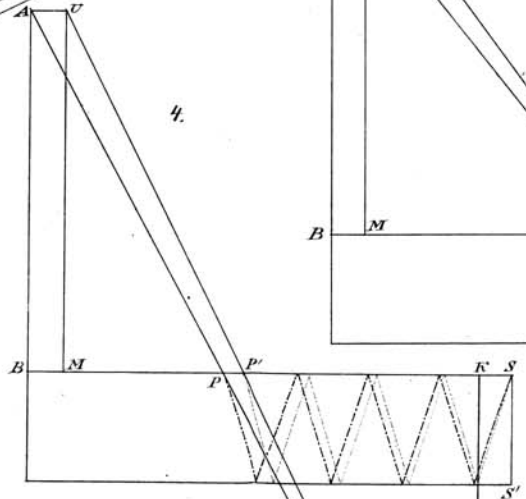

4.

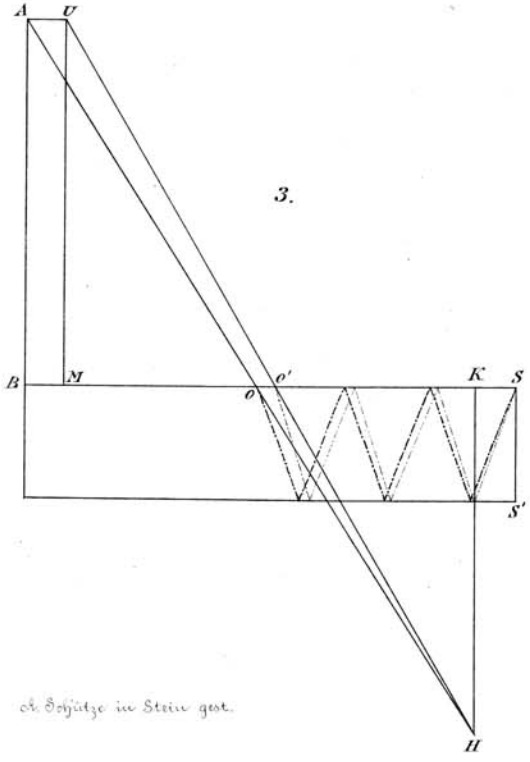

3.

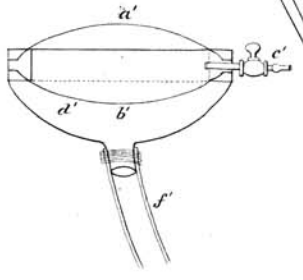

10.

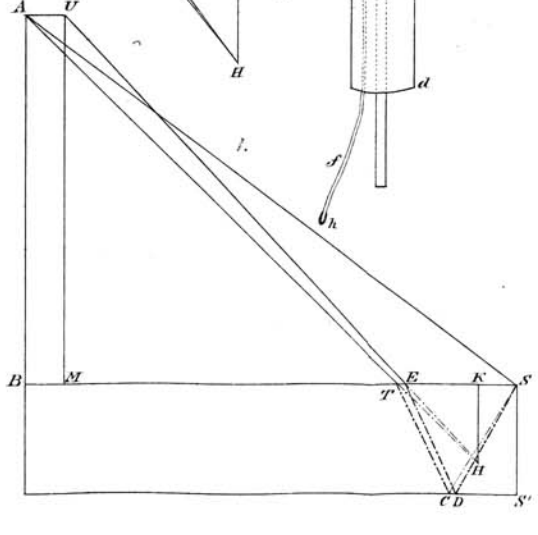

1.

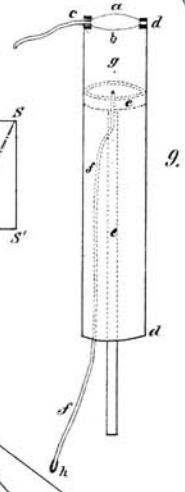

9.

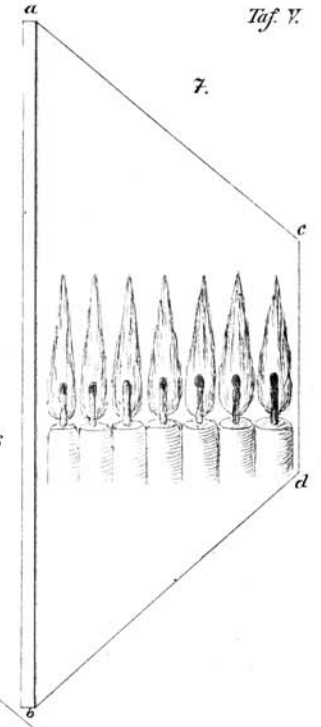

7.

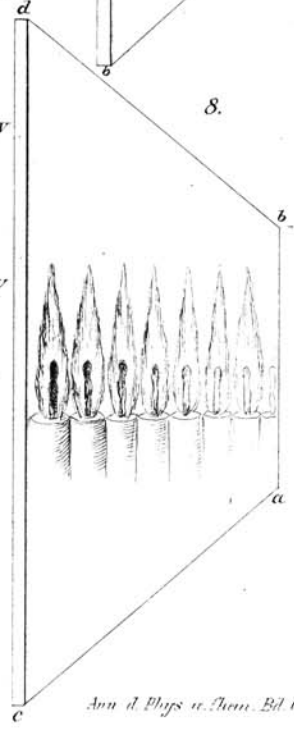

8.

ch. Schütze in Stein gest.

Ann. d. Phys. u. Chem. Bd. CXV. St. 2.

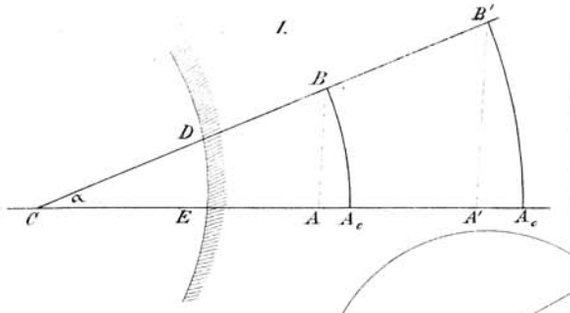
1.
B'
B
D
C
E
A
A_c
A'
A_c

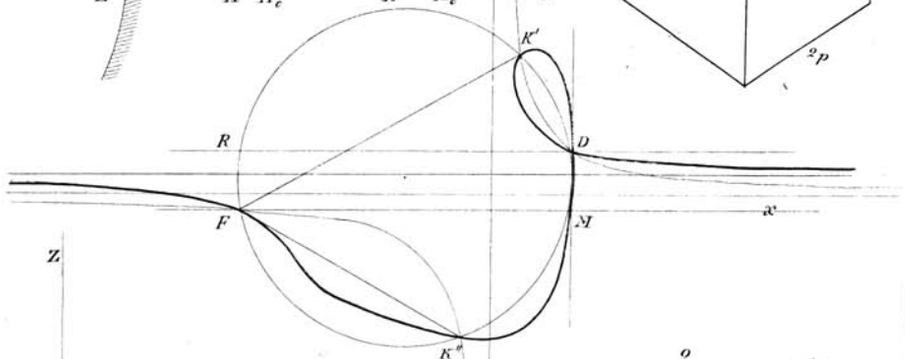
3.
K'
R
D
F
M
x
K''

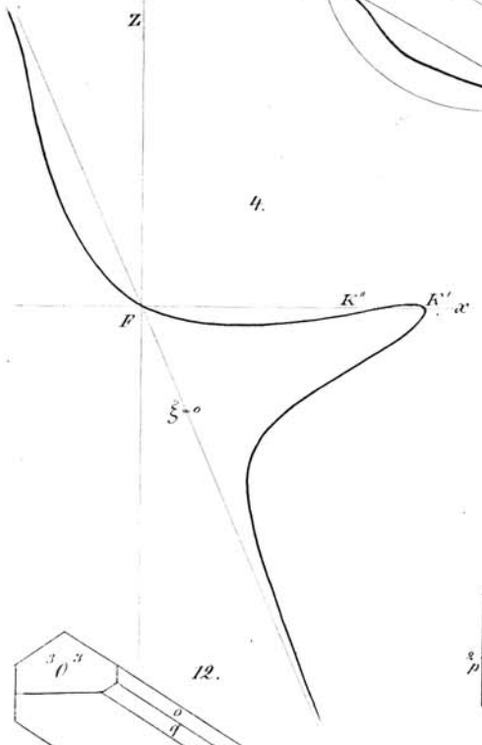
4.
Z
F
K'
K''
x
ξ = 0

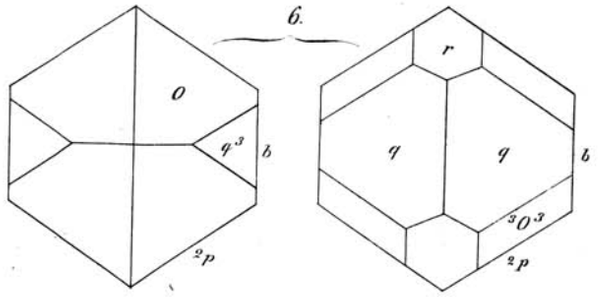
6.
o
q³
b
²p
r
q
q
b
³0³
²p

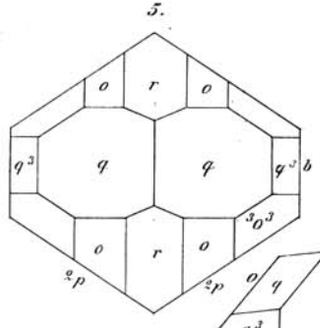
5.
o
r
o
q³
q
q
q³
b
o
r
o
³0³
²p
²p

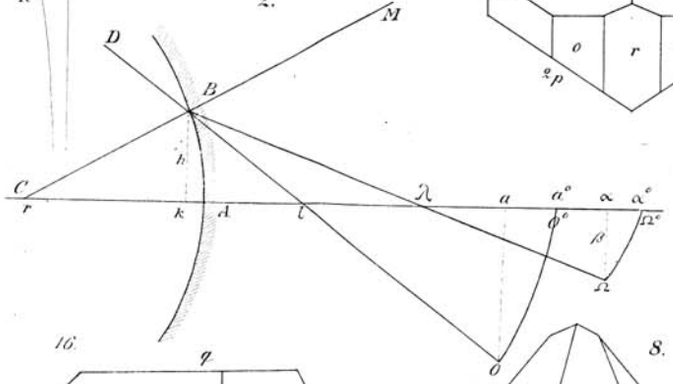
2.
D
M
B
h
C
r
k
d
l
λ
a
a^e
α
α^e
φ^e
β
Ω^e
Ω
o

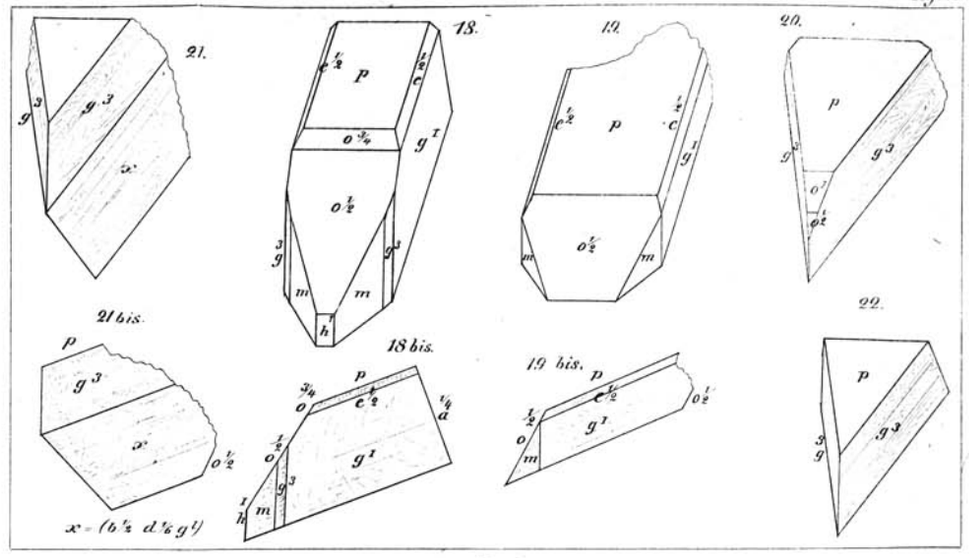
21.
g³
x
21 bis.
p
g³
x
o½
x = (b½ d½ g¹)
18.
p
c½
o¾
g¹
o½
m
m
h
18 bis.
p
o¾
c½
a¼
o½
g¹
19.
p
c½
o½
g¹
m
19 bis.
p
c½
o½
½
o
g¹
m
20.
p
g³
o¹
o½
22.
p
g³

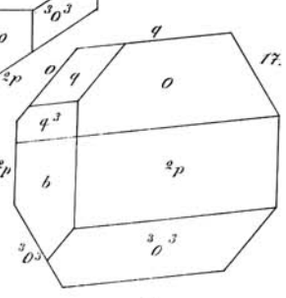
17.
q
o
q
q³
²p
b
²p
³0³

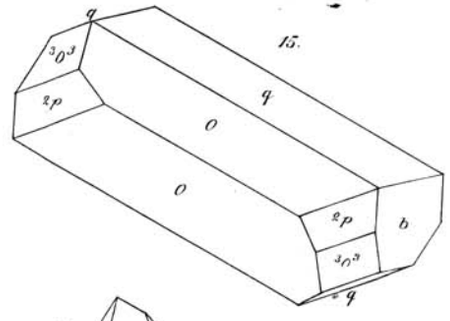
15.
q
³0³
²p
q
o
o
²p
b
³0³
q

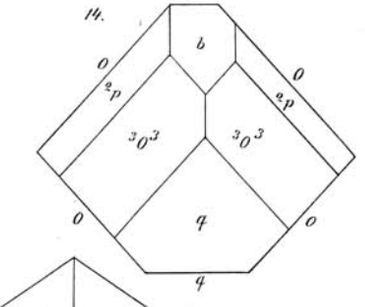
14.
q
o
b
o
²p
²p
³0³
³0³
o
q
o
q

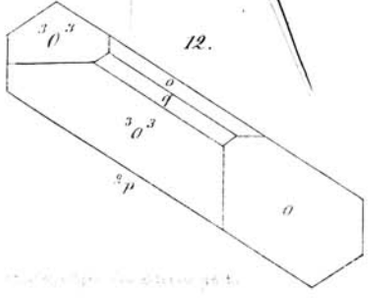
12.
³0³
o
q
³0³
²p
o

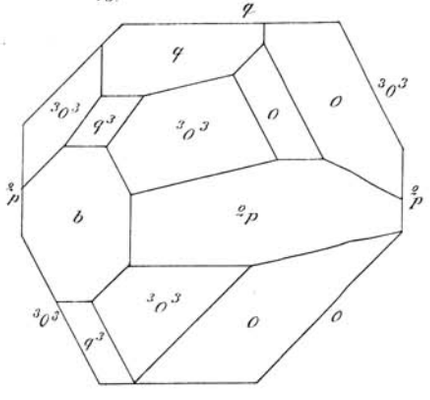
16.
q
q
³0³
³0³
q³
o
o
³0³
²p
²p
b
²p
³0³
³0³
o
o
³0³
q³
o
o

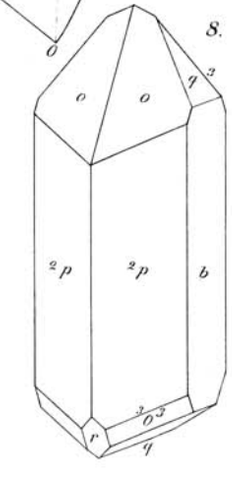
8.
o
o
q³
²p
²p
b
²p
²p
b
³0³
r
q

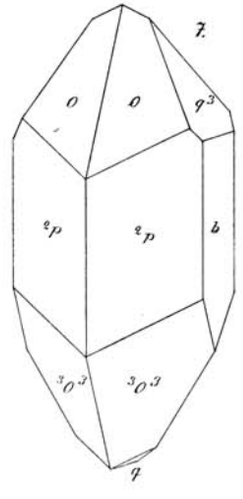
7.
o
o
q³
²p
²p
b
²p
²p
b
³0³
³0³
q

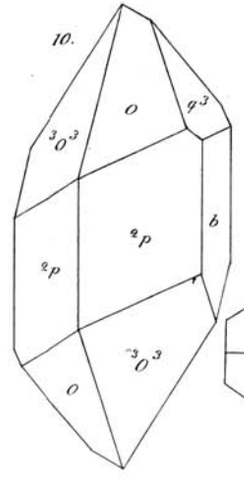
10.
³0³
o
q³
²p
²p
b
²p
²p
b
o
³0³

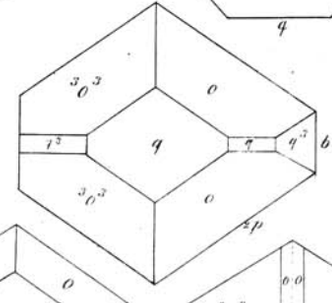
11.
³0³
o
q³
q
q³
b
³0³
²p

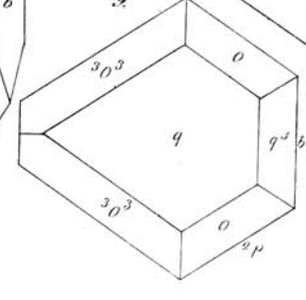
9.
³0³
o
q
q³
b
³0³
o
²p

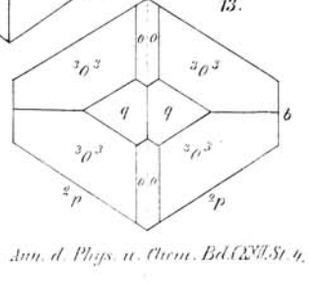
13.
o.o
³0³
³0³
q
q
b
³0³
o.o
³0³
²p
²p